大型乾燥機 SKD-HTY型

板材・ラミナ材の
一括大量乾燥ならこれ!

抜群のコストパフォーマンス!!

従来の中温乾燥機を大型化。一括大量乾燥が可能となりました。
木材の搬出入が容易となるようリフト搬入タイプとし、前面の省スペース化を実現しました。

株式会社新柴設備

株式会社新柴設備

大型乾燥機 SKD-HTY型

SK式 全自動木材乾燥機（大型中温タイプ）

型　式	サイズ（㎜）※機械室別	収容材積	対象材長
SKD-300HTY	外）W14,000xH5,500xL8,500	142㎥（板材の場合）	3m
	内）W13,500xH4,400xL7,000		4m
SKD-250HTY	外）W14,000xH5,500xL6,000	95㎥（板材の場合）	3m
	内）W13,500xH4,400xL4,600		4m
SKD-200HTY	外）W11,000xH5,500xL8,500	107㎥（板材の場合）	3m
	内）W10,500xH4,400xL7,000		
SKD-150HTY	外）W11,000xH5,500xL6,000	71㎥（板材の場合）	3m
	内）W10,500xH4,400xL4,600		
SKD-100HTY	外）W7,500xH5,500xL6,000	47㎥（板材の場合）	3m
	内）W7,000xH4,400xL4,600		
SKD-60HTY	外）W5,000xH5,500xL6,000	31㎥（板材の場合）	4m
	内）W4,500xH4,400xL4,600		

※収容材積は荒挽き材35㎜×135㎜として算出しております

①プロペラファン
②エバフィンヒーター
③給気ファン
④排気ファン
⑤ボイラー
⑥制御盤
⑦給水タンク
⑧大扉

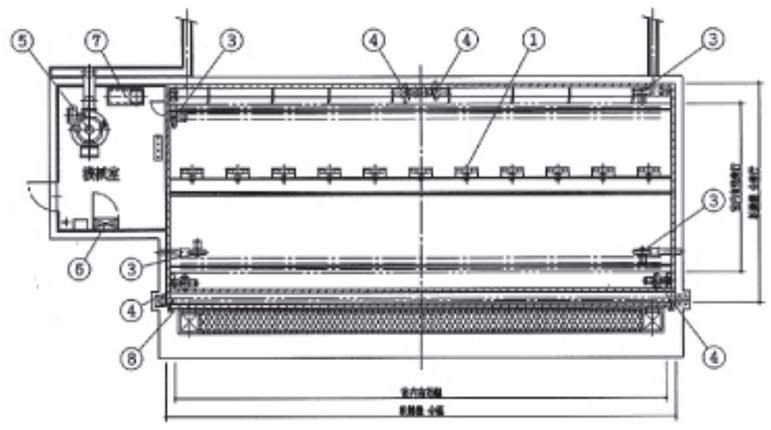

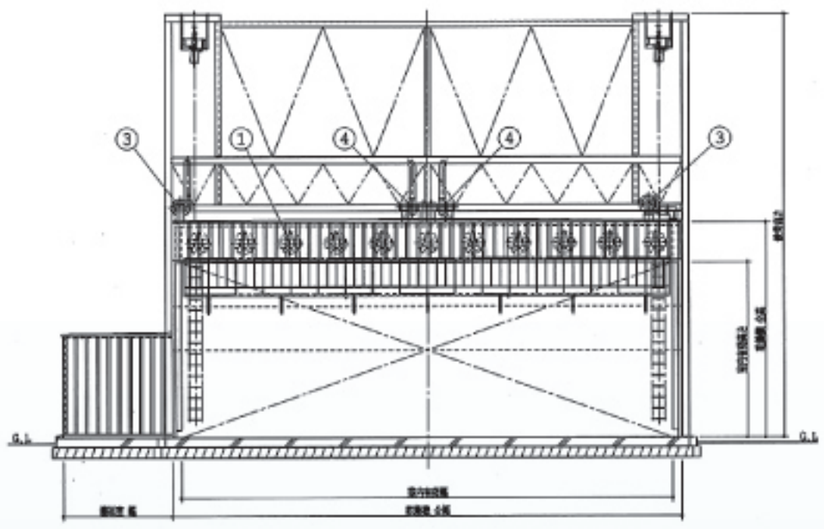

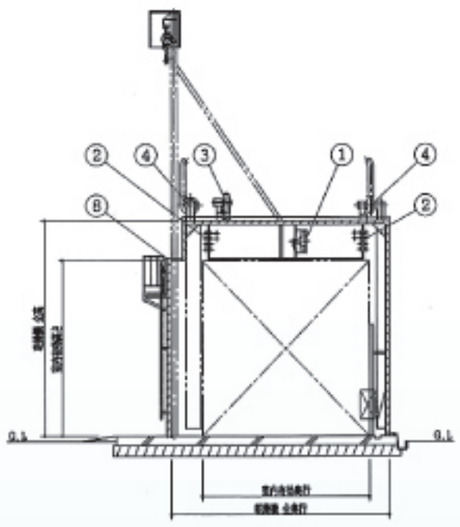

標準仕様

■乾燥機本体　搬出入扉:電動昇降式

■制御:SK式コントローラー

- 乾球、湿球、給気、排気、蒸煮、風向正転逆転、測温抵抗体左右切換、風量調節
- 記録計:乾球温度、湿球温度

■給気・排気・換気方式（内部循環）強制装置

- 熱交換装置:SK式超省エネ排気熱利用型熱交換装置
- 給気ファン、排気ファン、循環ファン・加熱ヒーター（SUS304＋耐侯性耐食アルミフィン）

■給気・排気・換気方式（内部循環）強制装置

- 含水率測定装置
  遠隔操作方式:試験片の含水率を遠隔にて直接測定できます