高温乾燥機 SKD-HP型

建築構造材ならこれ!

中温乾燥も対応可!!

木材乾燥機には不得手とされていた背割り無し芯持ち材･柱材の乾燥を可能にしました。
超機密乾燥機により表面の割れを抑制。
細かい温度調整が可能であり中温乾燥にも対応可能です。

株式会社新柴設備

株式会社新柴設備

高温乾燥機 SKD-HP型

SK式 全自動木材乾燥機（高温タイプ）

型　式	サイズ（㎜）※機械室含む	収容材積	対象材長	台車(SUS)
SKD-200HP	外）W3,000xH4,700xL16,000	50㎥（柱材の場合）	3m	3mL×4台
	内）W2,300xH3,800xL13,000		4m	4mL×3台
SKD-150HP	外）W3,000xH4,200xL16,000	40㎥（柱材の場合）	3m	3mL×4台
	内）W2,300xH3,300xL13,000		4m	4mL×3台
SKD-110HP	外）W3,000xH4,200xL13,000	30㎥（柱材の場合）	3m	3mL×3台
	内）W2,300xH3,300xL10,000			
SKD-100HP	外）W3,000xH4,200xL12,000	25㎥（柱材の場合）	4m	4mL×2台
	内）W2,300xH3,300xL9,000			
SKD-90HP	外）W3,000xH4,200xL10,000	20㎥（柱材の場合）	3m	3mL×2台
	内）W2,300xH3,300xL7,000			
SKD-50HP	外）W3,000xH4,200xL7,500	12.5㎥（柱材の場合）	4m	4mL×1台
	内）W2,300xH3,300xL4,500			

※収容材積は　荒挽き寸法135㎜×135mmとして算出しております

①プロペラファン
②エバフィンヒーター
③給気ファン
④排気ファン
⑤ボイラー
⑥制御盤
⑦給水タンク
⑧大扉
⑨外部レール

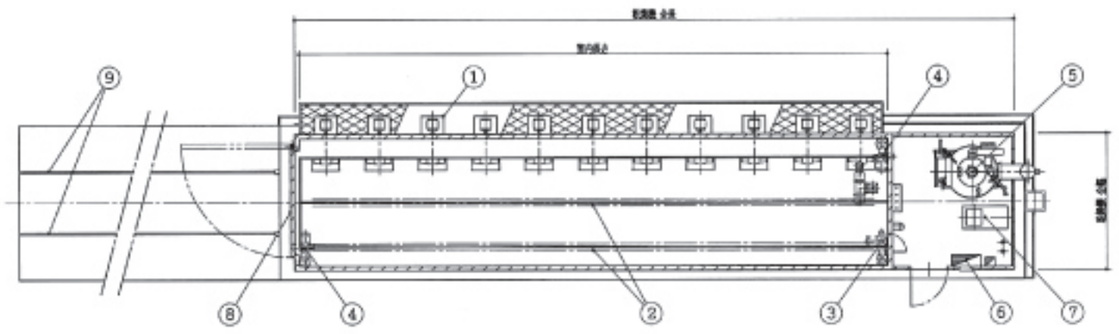

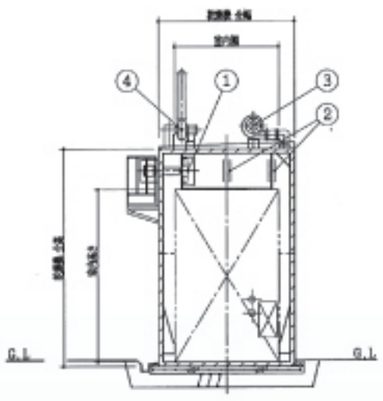

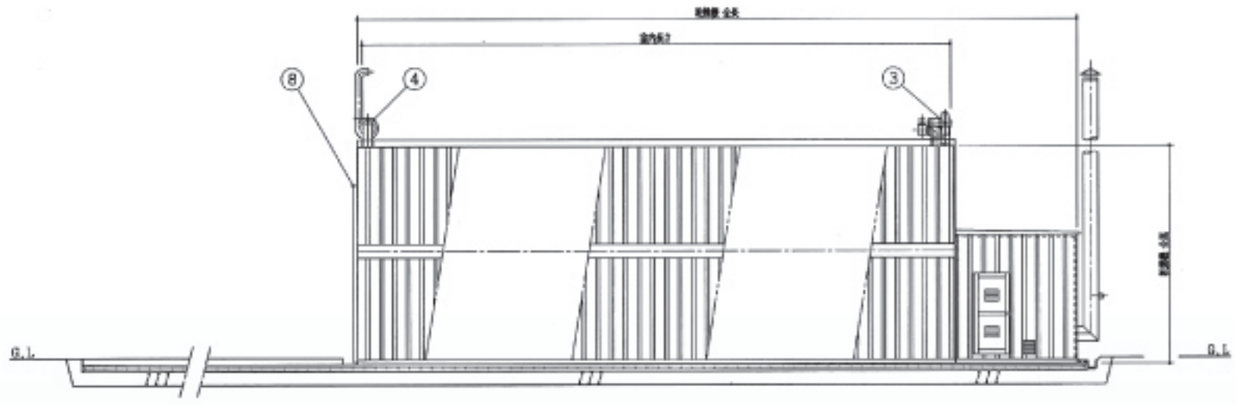

標準仕様

■乾燥機本体　搬出入扉:ヒンジ横開き

■制御:SK式コントローラー

- 乾球、湿球、給気、排気、蒸煮、風向正転逆転、測温抵抗体左右切換、風量調節
- 記録計:乾球温度、湿球温度

■給気・排気・換気方式（内部循環）強制装置

- 熱交換装置:SK式超省エネ排気熱利用型熱交換装置
- 給気ファン、排気ファン、循環ファン・加熱ヒーター（SUS304＋耐侯性耐食アルミフィン）

■付属品

- 含水率測定装置（試験片の含水率を直接測定できます）
- 搬出入用台車（SUS304材）、おもりケース付き（SUS304材）